projecteurs types SWR

DESTINATION

Eclairage de grands espaces (parkings, aires de stockage, terrains de sport, etc...).

SOURCE UTILISEE

Vapeur de mercure à halogénures 2.000 W.

DESCRIPTION

Ce projecteur se compose de :

— un corps en alliage léger

— un miroir fixe en aluminium brillanté et passivé anodiquement

— une glace frontale en verre spécial résistant aux chocs thermiques et mécaniques sertie dans un cadre pourvu de fermetures rapides en 8 points qui assurent une parfaite étanchéité par compression d'un joint au silicone

— une fourche en acier galvanisé à chaud fixée au corps du projecteur par l'intermédiaire d'un système d'orientation en azimut. Elle existe en deux versions : la première pour placement sur herse ; la seconde pour enfilage sur un embout tubulaire

— une boîte de raccordement extérieure avec un ou deux presse-étoupe de 16 PG

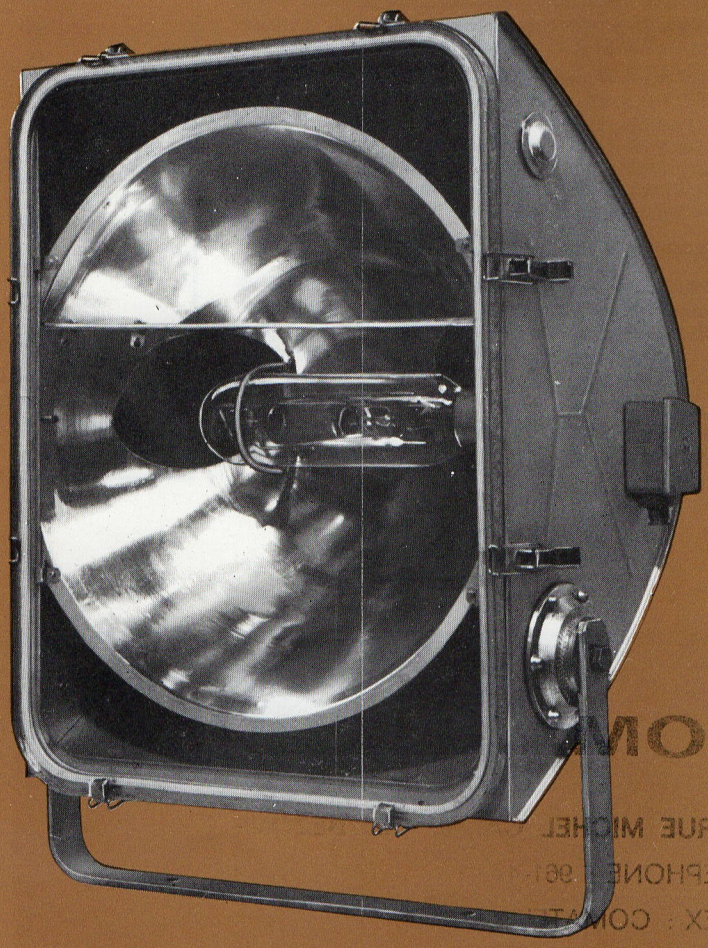

Type SWR 101-1017-2

CONSTRUCTION

- Toutes les pièces sont exécutées en matériaux connus pour leur bonne résistance aux agents atmosphériques et notamment à l'air salin.
- Le système de basculement comporte une graduation qui permet de retrouver sans hésitation la position initiale de réglage en azimut.
- Le remplacement de la lampe est aisé.
- L'ensemble du projecteur est rigoureusement hermétique.
- Le miroir est exécuté en aluminium de haute qualité et soumis à un traitement de brillantage particulièrement efficace.

VARIANTES D'EXECUTION

a) SWR 101-1017-1 = à miroir paraboloïde sans déflecteur

b) SWR 101-1017-2 = à miroir paraboloïde avec déflecteur

c) SWR 101-L = à miroir cylindro-parabolique lisse

d) SWR 101-L-C = à miroir cylindro-parabolique lisse avec miroirs latéraux

e) SWR 101-M = à miroir cylindro-parabolique martelé

f) SWR 101-M-C = à miroir cylindro-parabolique martelé avec miroirs latéraux

PHOTOMETRIE

Exécutions SWR 101-1017 (a et b)

Le miroir d'un diamètre d'ouverture de 600 mm est de conception parabolique. La lampe est placée normalement au foyer et perpendiculairement à l'axe principal au miroir. Cette disposition spéciale confère au projecteur un rendement remarquable, en donnant une répartition asymétrique du flux, avec un faisceau d'ouvertures respectives de 2 × 5° dans le plan vertical et 2 × 9° dans le plan transversal.

L'adjonction d'un déflecteur interne au miroir (variante b), associée à un déplacement possible de la source modifie judicieusement la répartition de l'appareil dans le plan vertical, diminue l'éblouissement et rend possible son utilisation pour des zones proches de l'implantation des appareils, tout en conservant un rendement optimum.

Exécutions SWR 101 (c, d, e et f)

Les exécutions avec miroirs en aluminium lissé et réflecteurs latéraux assurent la concentration maximum dans ce type de répartition photométrique (ouverture 2 × 5° dans le plan vertical et 2 × 25° dans le plan transversal).

Les exécutions avec miroir en aluminium martelé donnent des distributions plus larges jusqu'à 2 × 13° dans le plan vertical et 2 × 32° dans le plan transversal).

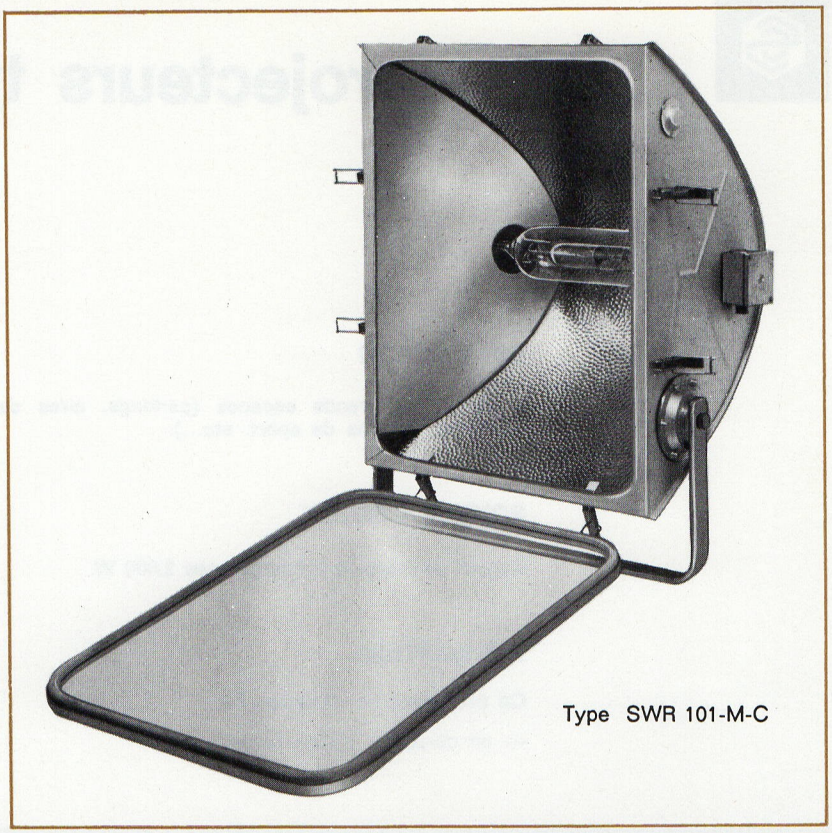

Type SWR 101-M-C

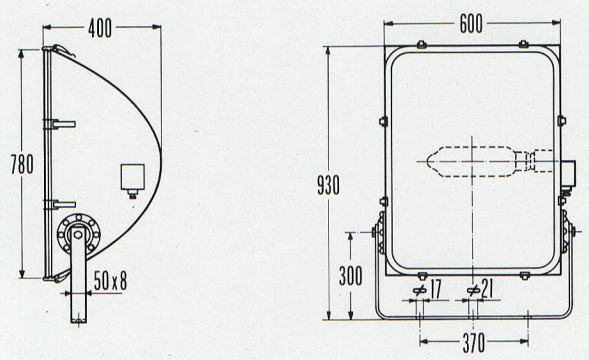

Poids (sans lampe) : 20 kg.

Les descriptions, dimensions et poids ci-dessus ne sont pas garantis dans leurs détails, les appareils pouvant subir ou avoir subi des modifications ou des perfectionnements.

COMATELEC S. A.

24, RUE MICHEL CARRE - 95 BEZONS (VAL D'OISE)

TELEPHONE : 961-49-91

TELEX : COMATELE 69 872 F

REF. 1166-71-1°