A L B A N Y

Comatelec

ALBANY

RECTIFICATIF

LA FIXATION DES LUMINAIRES SE FAIT EN POSITION SUSPENDUE SUR TUBE

PAS DU GAZ 1 POUCE

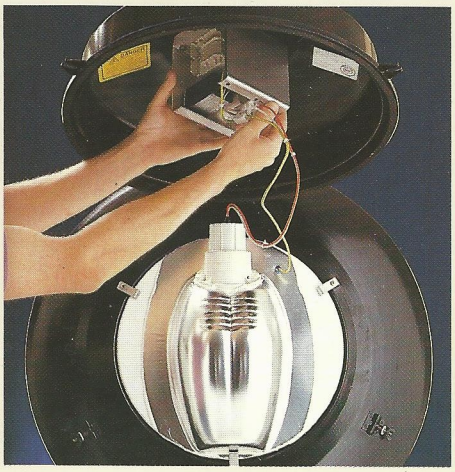

Grande dimension

A 700

B 725

C 300

Dimension moyenne

A 590

B 598

C 273

Toutes dimensions en millimètres.

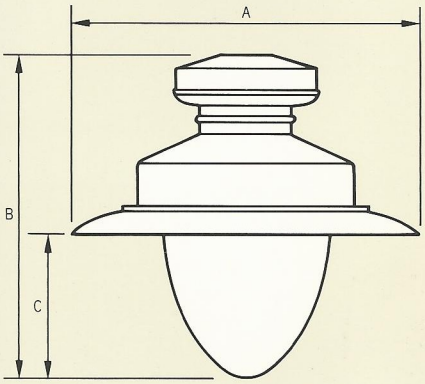

Conception
- disponible en deux dimensions.
- toiture en aluminium repoussé.
- protecteur en polycarbonate de 6mm d'épaisseur surmonté d'un réflecteur équipé d'un obturateur porte douille. L'ensemble constitue une optique scellée Sealsafe®.
- accès aux auxiliaires électriques et à la lampe par déblocage de deux attaches rapides et basculement de l'ensemble optique vers le bas.
- platine auxiliaires électriques débrochable.
- classe électrique II sur demande.

Etanchéité :
Optique scellée IP66.
Compartiment auxiliaires électriques : IP43.
Résistance aux chocs protecteur : RC7 (PC).

Photométrie
Les luminaires sont équipés de réflecteurs de type éclairage public à répartition asymétrique.

Optique scellée Sealsafe®
Le système d'optique scellée Sealsafe® permet de garantir une parfaite étanchéité et donc de maintenir dans le temps les performances photométriques optimales du luminaire. Le nettoyage du protecteur et du réflecteur n'est plus nécessaire.
Il en résulte pour l'utilisateur de moindres coûts d'entretien et une apparence extérieure qui se maintient au cours du temps.

Fixations
Les luminaires s'adaptent sur console ou candélabre en position suspendue (tube gaz 1 1/4").

Lampes
Version de dimension moyenne :
- sodium haute pression tubulaire ou ovoïde poudrée de 50, 70 ou 100W.
- sodium blanc de 35, 50 ou 100W.
- vapeur de mercure de 80 ou 125W.
- iodures métalliques de 70 ou 150W.

Version de grande dimension :
- sodium haute pression tubulaire ou ovoïde poudrée de 100, 150 ou 250W.
- vapeur de mercure de 125 ou 250W.
- iodures métalliques de 150 ou 250W.

Finitions
Finition standard :
- toit : noir.
- protecteur : polycarbonate transparent.

Autres finitions sur demande.

Comatelec sa
Zone industrielle - 21, rue de Seine
92700 Colombes / France
Téléphone (1) 47 81 83 31
Télex Comatel 630 955F
Télécopie (1) 47 80 24 99

AD CORPORATE AD0506 PRINTED IN CEE