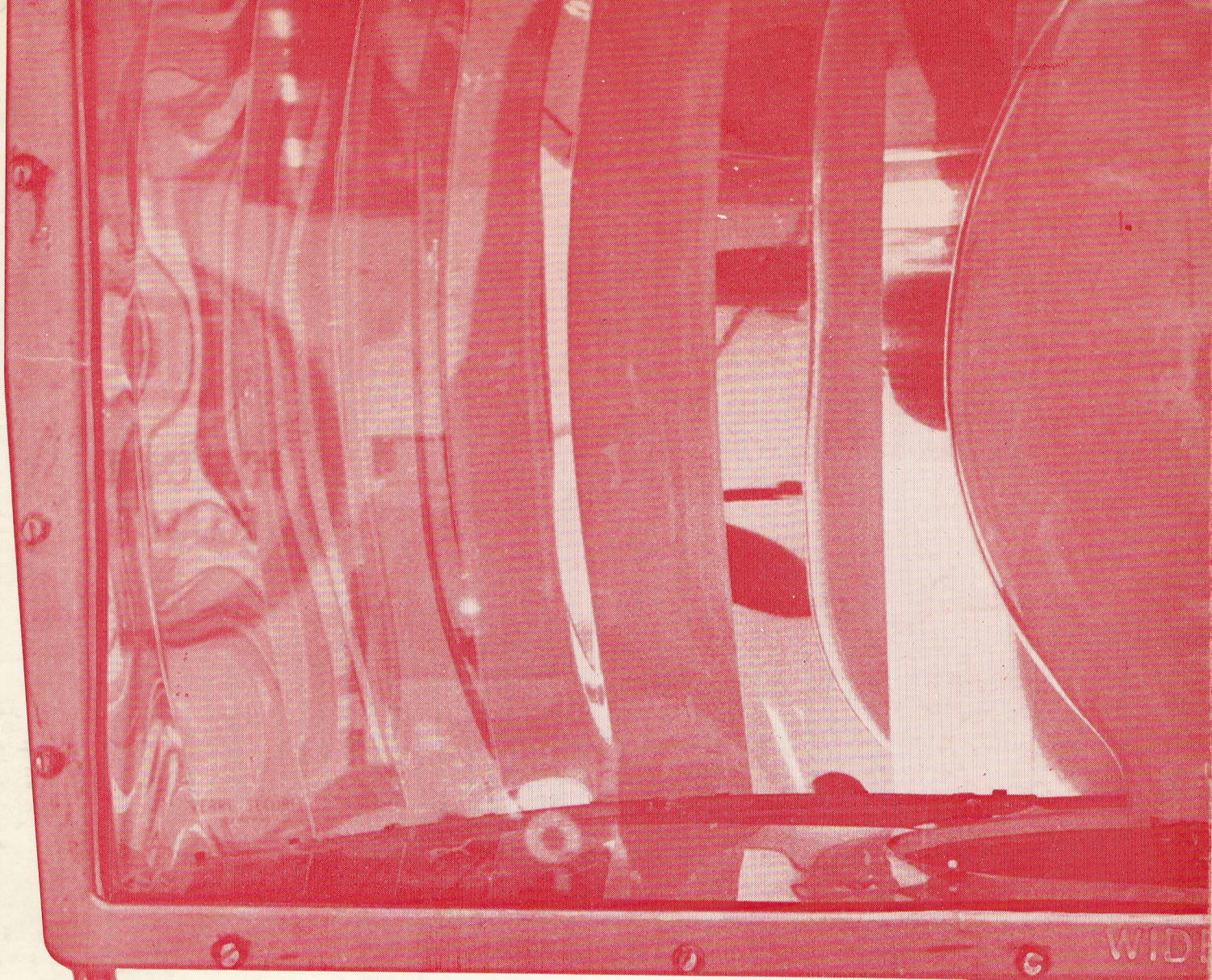

WIDE - LITE

LITA

LITA WIDE-LITE
la manière la plus efficace de vaincre l'obscurité

Huit points de supériorité des appareils lita wide-lite

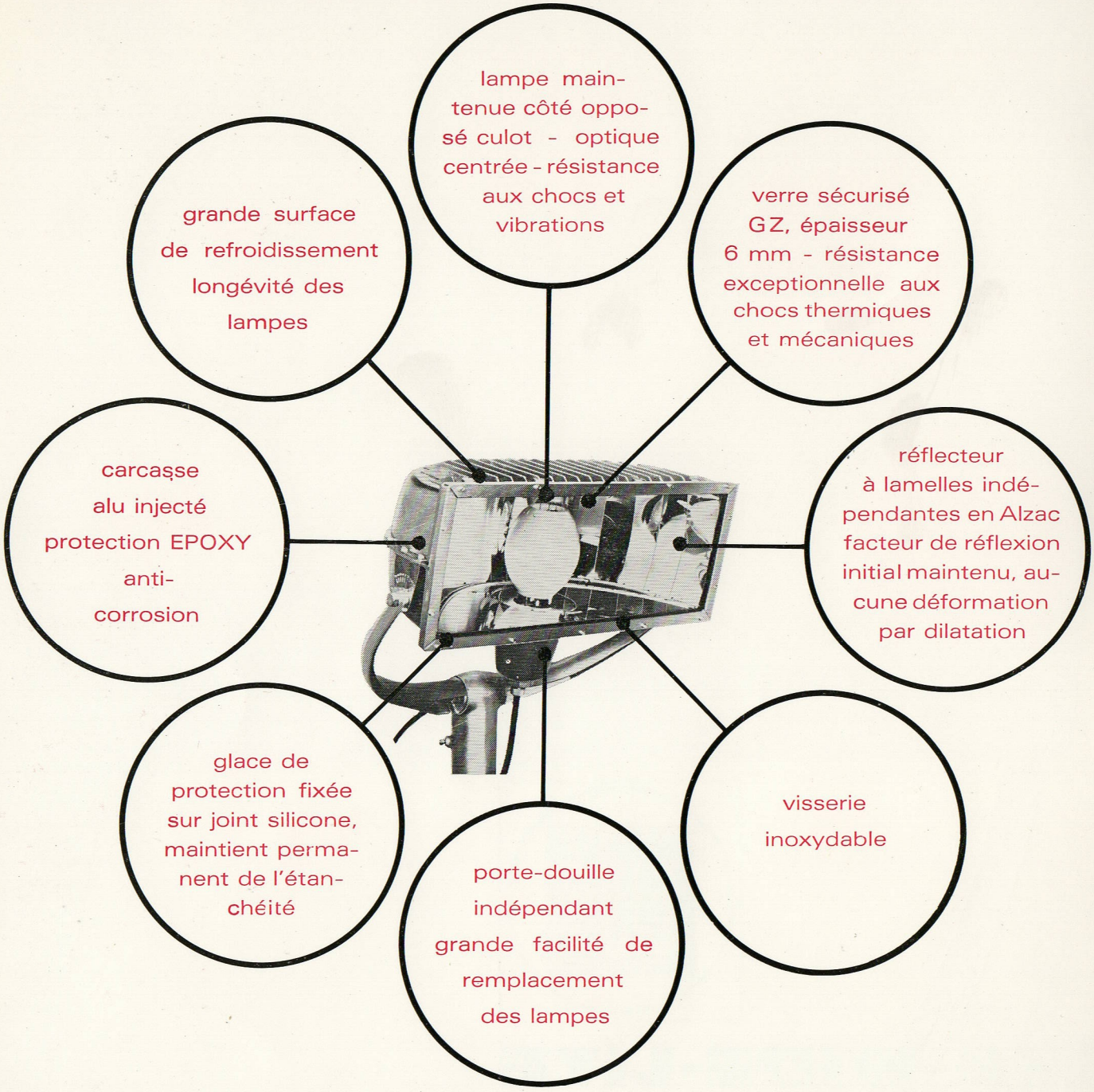

Tous les appareils LITA WIDE-LITE, leurs accessoires, leurs ballasts, sont garantis 3 ANS.

Le choix du type d'appareil et des sources les mieux adaptées à chaque cas particulier est facilité par les possibilités extraordinaires des appareils WITE-LITE :

- grande variété des lampes utilisables
- choix des réflecteurs photométriquement adaptés aux sources utilisées
- gamme de puissance étendue

Pour obtenir la meilleure rentabilité, en tenant compte de l'investissement initial, du prix du lumen-heure, de la durée de l'utilisation, n'hésitez pas à consulter notre Bureau d'Etudes, il est gracieusement à votre disposition.

APPLICATIONS GÉNÉRALES

Les projecteurs WIDE-LITE sont employés pour les éclairages importants où un éclairement étendu et uniforme est requis, tout en limitant le nombre de points lumineux. Le haut rendement de ces projecteurs et leur solidité à toute épreuve garantissent pour des années un éclairage sûr et économique.

DESCRIPTION

TYPE F - EXTÉRIEURS

— couvrent une gamme de puissance de 250 à 2000 W
— sont conçus pour l'emploi des sources les plus modernes
— peuvent utiliser également les lampes classiques (voir tableaux page 8)

PHOTOMÉTRIE

— appareils à distribution large (Flood light) à haut rendement
— gamme de réflecteurs exactement adaptés à chaque source par leur géométrie et leur état de surface (voir tableaux page 8)

TECHNOLOGIE

— réflecteur de grande surface, breveté, à lamelles indépendantes en aluminium pur (99,9 %), à très haut pouvoir réfléchissant, protégé par anodisation
  — poli spéculaire, pour les modèles A ou B
  — brossé, pour les modèles C ou D
— lampe verticale, maintenue à l'extrémité opposée de la douille, sans aucun contact métallique avec le verre de la lampe (dispositif breveté)
— glace de protection en verre sécurisé GZ, scellé sur joint silicone - résistance exceptionnelle aux chocs thermiques et mécaniques
— accès à la lampe sans ouverture de la glace de protection, étanchéité P 54 maintenue et garantie (certificats de laboratoires)
— grande résistance à la corrosion de la carcasse en aluminium de haute pureté, injecté sous pression et couche d'Epoxi couleur aluminium - visserie inoxydable.
— Crosse d'emboîtement et fourche d'orientation en aluminium coulé
— orientation, avec repères et blocage de positionnement, horizontale : 360 °
  verticale : 270 °
— grande surface de refroidissement

BALLASTS

Les ballasts combinés, étanches W- L, ont été specialement étudiés pour équiper avantageusement les LITA WIDE-LITE, dans le cas d'utilisation des lampes à vapeur de mercure corrigées (ballon fluo) ou non, chaque fois qu'il est préférable de placer le ballast à proximité de l'appareil. Ils sont GARANTIS 3 ANS.

UTILISATION

— grands espaces
— spectacles " son et lumière "
— illuminations de monuments et de sites
— terrains de sports (athlétisme, football, volley-ball, piscines de plein air, etc...)
— aires de stationnement (parkings), de manœuvre (aérodromes, etc...), de stockage
— panneaux de sécurité et publicitaires
— carrefours urbains et routiers
— éclairages portuaires et navals
— gares de triage
— chantiers
— éclairages sur engins de gros travaux et de chantiers (ponts roulants, grues, pelleteuses, etc...)

réf. sans ballast 44025
réf. avec ballast 44026

FJ 250

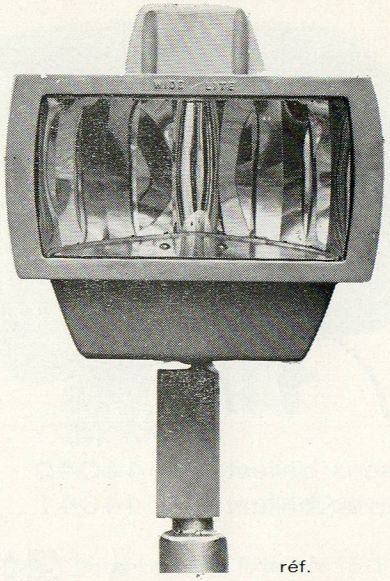

	réf.	poids
FJ 250 sans ballast	44 025	5,2 kg.
FJ 250 avec ballast	44 026	11 kg.

Intensité maximale :
(ballon fluo 250 W à 3200 cd à 40°)

Angle d'ouverture du faisceau { horizontal 144°
vertical 136°

Répartition type :
en raison de l'influence dûe à la grande variété des sources utilisables dans les Wide-Lite, les courbes photométriques de cette documentation sont données à titre d'exemples de répartitions photométriques

Pour des études précises, nous consulter

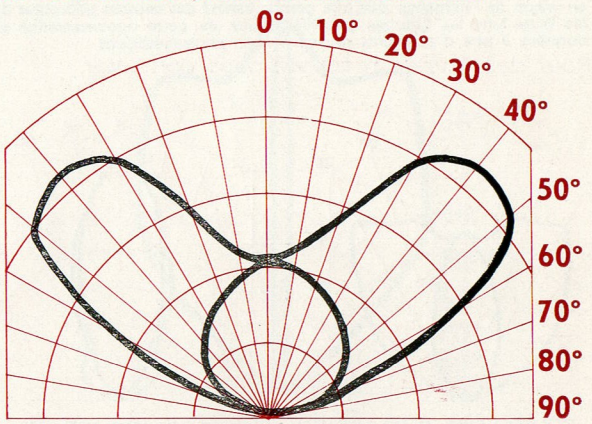

courbe réfl. A

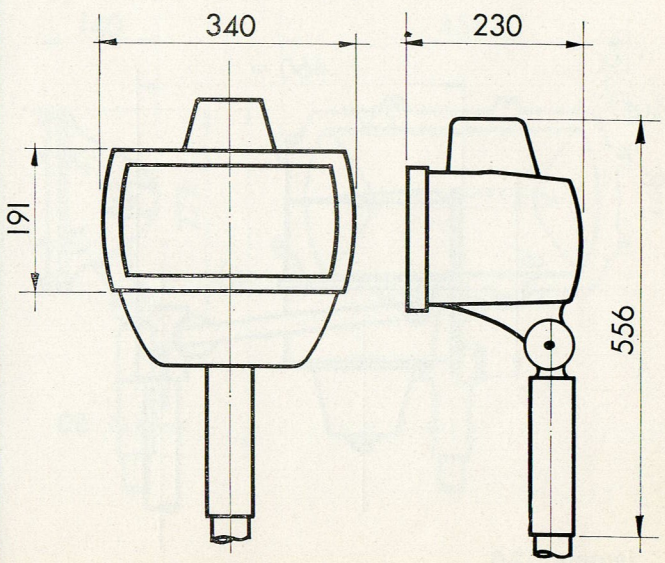

réf. 44026 réf. 44025

Extérieurs

réf. sans ballast 44040
réf. avec ballast 44041

F 401

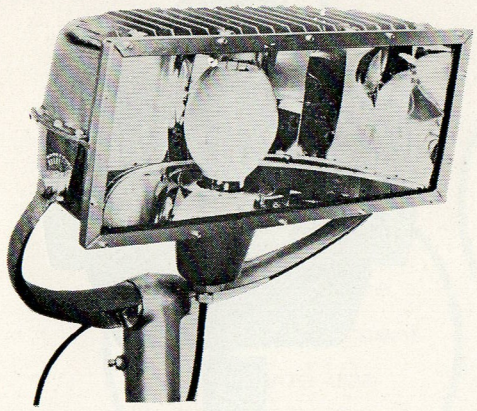

	réf.	poids
F 401 sans ballast	44040	12,3 kg.
F 401 avec ballast	44041	21,3 kg.

Angle d'ouverture du faisceau		H	V
	F 401 A	146°	143°
	F 401 B	132°	140°
	F 401 C	150°	130°
	F 401 D	170°	150°

Intensité maximale :

ballon fluorescent (400 W)

F 401 A	6 400 cd à 20°
F 401 B	14 780 cd à 0°

lampes à iodures (400 W)

F 401 C	13 000 cd à 20°
F 401 D	28 000 cd à 0°

Répartition type :

en raison de l'influence dûe à la grande variété des sources utilisables dans les Wide-Lite, les courbes photométriques de cette documentation sont données à titre d'exemples de répartitions photométriques

Pour des études précises, nous consulter

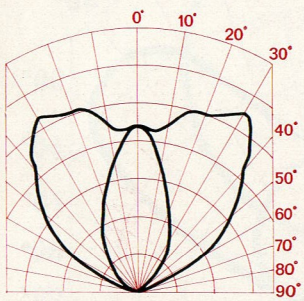

courbe réfl. A et C

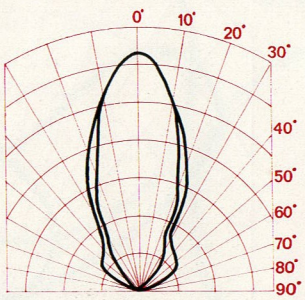

courbe réfl. B

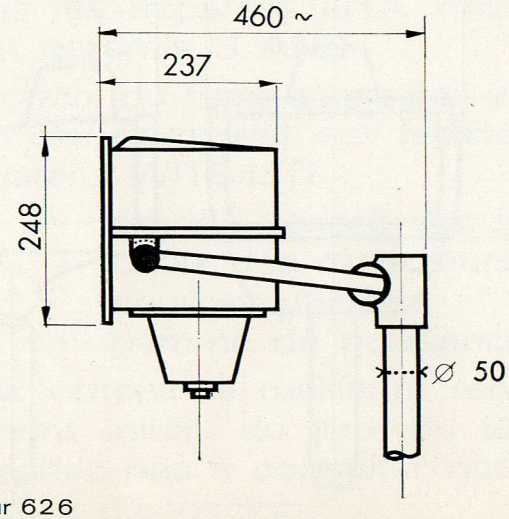

largeur 626

réf. sans ballast 44100
réf. avec ballast 44101

F 1001

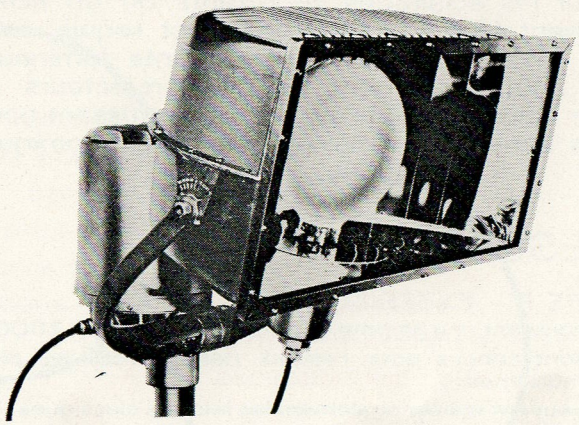

	réf.	poids
F 1001 sans ballast	44100	16,3 kg.
F 1001 avec ballast	44101	40 kg.

Angle d'ouverture du faisceau		H	V
	F 1001 A	152°	146°
	F 1001 B	142°	143°
	F 1001 C	140°	130°
	F 1001 D	140°	140°

Intensité maximale :

ballon fluorescent (1000 W)

F 1001 A	25 000 cd à 25°
F 1001 B	31 730 cd à 0°

lampes à iodures (1000 W)

F 1001 C	45 000 cd à 20°)
F 1001 D	72 000 cd à 0°)

Répartition type :

en raison de l'influence dûe à la grande variété des sources utilisables dans les Wide-Lite, les courbes photométriques de cette documentation sont données à titre d'exemples de répartitions photométriques

Pour des études précises, nous consulter

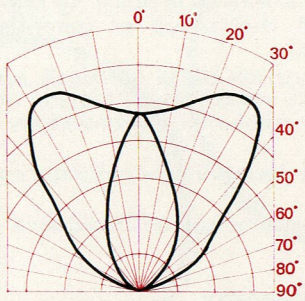

courbe réfl. A et C

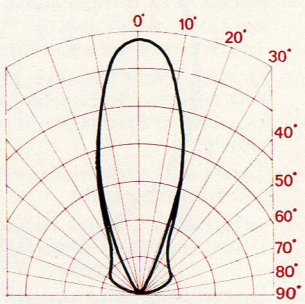

courbe réfl. C

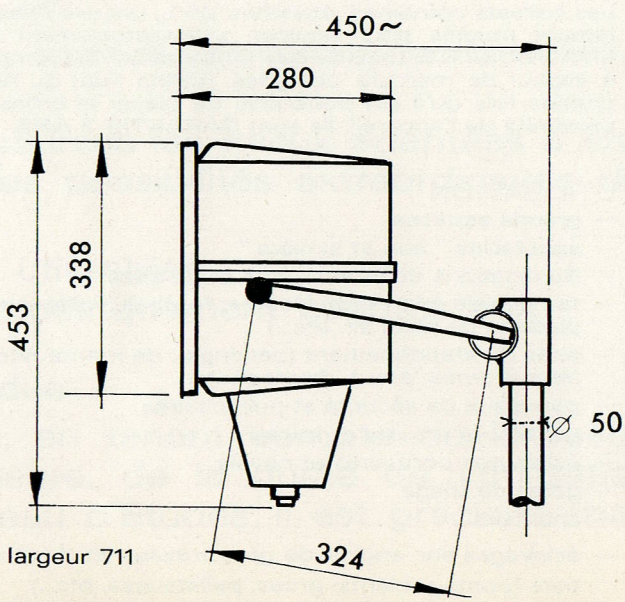

largeur 711

Réf. 44200

F 2000

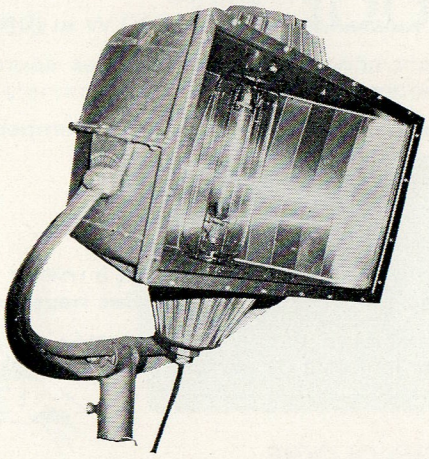

	réf.	poids
F 2000	44200	21 kg.

Angle d'ouverture du faisceau		H	V
	F 2000 C	140°	120°
	F 2000 D	140°	130°

Intensité maximale (lampes à iodures)

F 2000 B	255 000 cd à 0°
F 2000 C	75 000 cd à 25°
F 2000 D	122 000 cd à 0°

Répartition type :

en raison de l'influence dûe à la grande variété des sources utilisables dans les Wide-Lite, les courbes photométriques de cette documentation sont données à titre d'exemples de répartitions photométriques

Pour des études précises, nous consulter

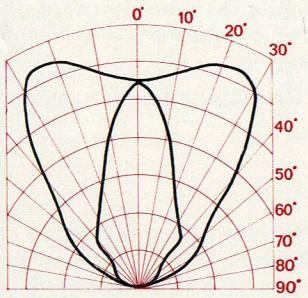

courbe réfl. C

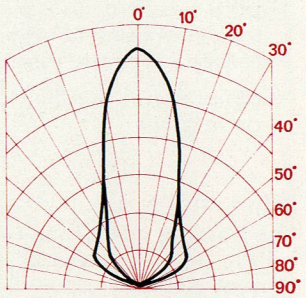

courbe réfl. D

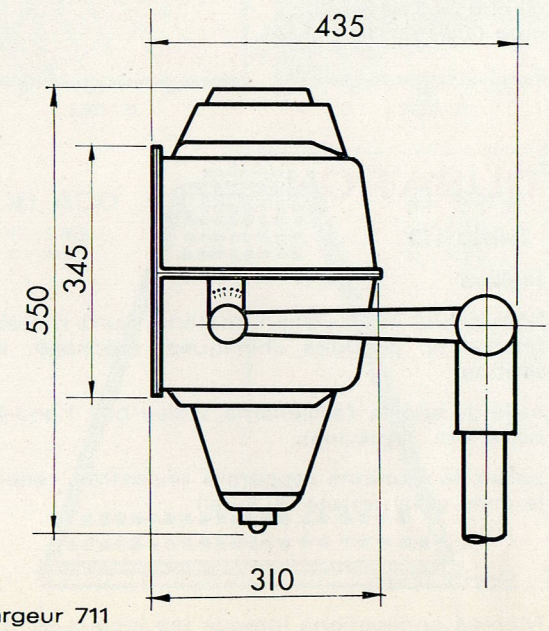

largeur 711

Réf. 44150

L 1500

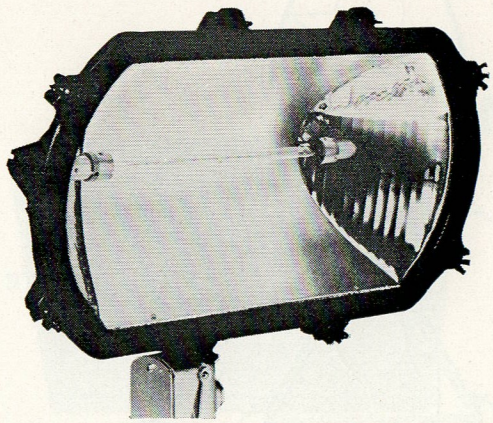

	réf.	poids
L 1500	44150	6 kg.

Projecteur pour lampe quartz iode de 1500 W

- réflecteur poli, anodisé, à haut pouvoir réfléchissant carcasse alu - grande surface de refroidissement
- glace sécurisée - joint silicone - vitre sur charnière
- dispositif d'évacuation de la chaleur aux extrémités de la lampe

Répartition type :

en raison de l'influence dûe à la grande variété des sources utilisables dans les Wide-Lite, les courbes photométriques de cette documentation sont données à titre d'exemples de répartitions photométriques

Pour des études précises, nous consulter

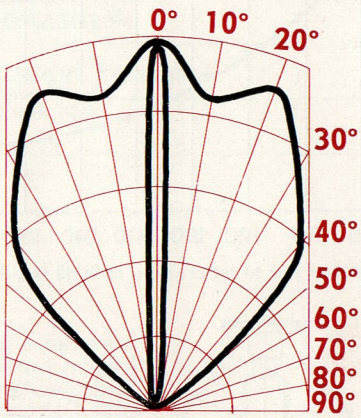

courbe réfl. B

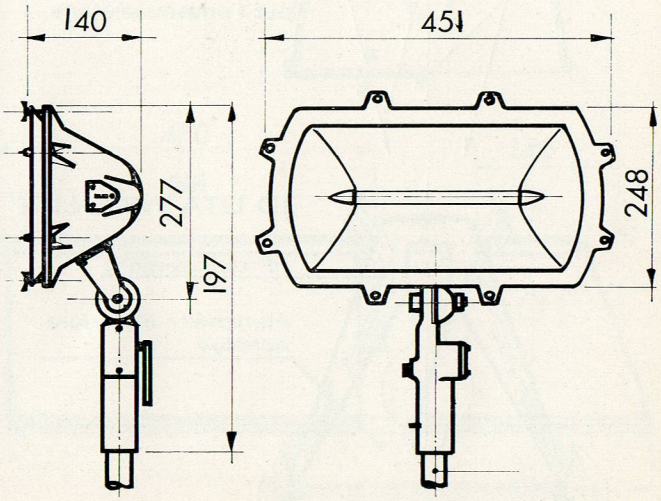

Intérieurs

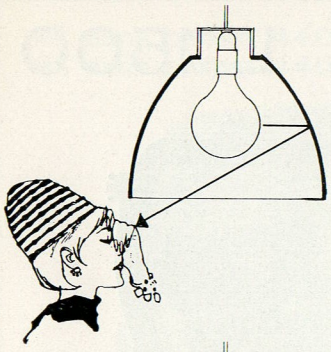

appareil conventionnel
- éblouissement

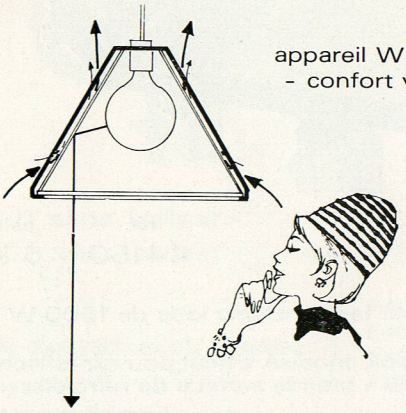

appareil WIDE-LITE
- confort visuel

pourcentage de lumière interceptée par l'accumulation de poussière

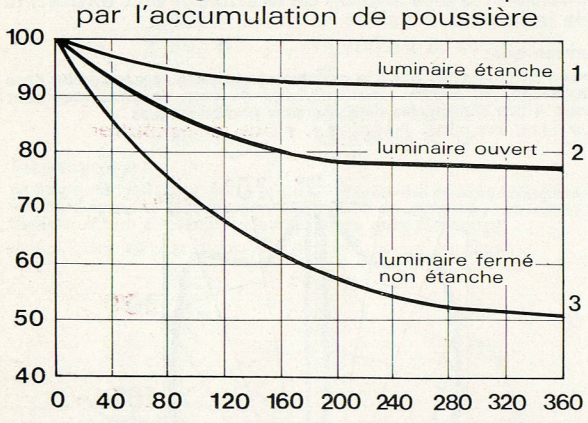

courbes relevées par le laboratoire MOON & SPENCER - USA

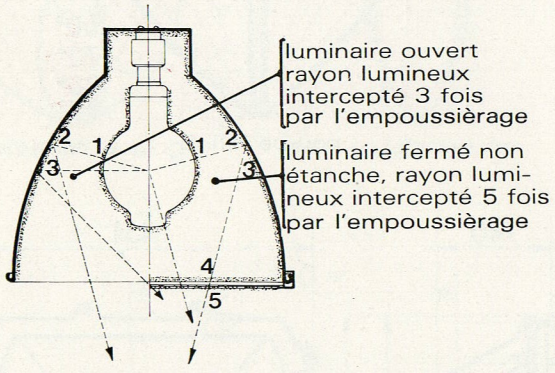

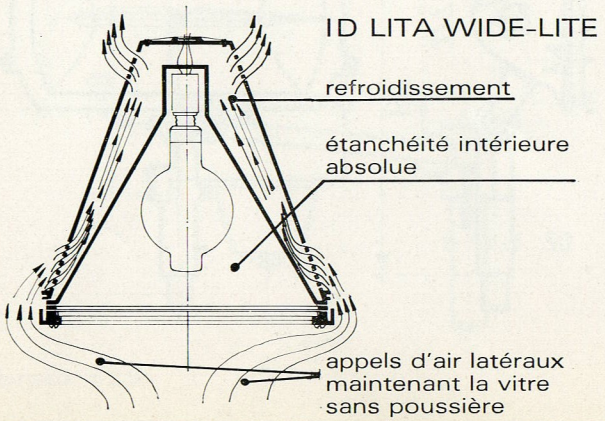

DESCRIPTION

TYPE ID INTÉRIEURS

— 2 puissances 400 et 1000 W et IDR 400 W

— sont conçus pour l'emploi des sources les plus modernes

— peuvent utiliser également les lampes classiques (voir tableaux page 8)

PHOTOMÉTRIE

— appareils à haut rendement à utiliser dans tous les cas, surtout pour les grandes hauteurs de plafond

— réflecteurs exactement adaptés à chaque source par leur état de surface (voir tableaux page 8)

TECHNOLOGIE

— réflecteur en aluminium pur (99,9 %) de grande surface, à très haut pouvoir réfléchissant, protégé par anodisation

  — poli spéculaire, pour le modèle A

  — brossé, pour le modèle C

— lampe verticale

— glace de protection en verre sécurisé, GZ, scellé sur joint silicone - résistance exceptionnelle aux chocs thermiques et mécaniques

— accès à la lampe sans outil par la face avant, montée sur charnière - étanchéité P 54 maintenue et garantie (certificats de laboratoires)

— corps en tôle d'aluminium emboutie (calotte supérieure en fonte d'aluminium avec manchon taraudé pour suspension par crochet ou tube) formant double paroi avec le réflecteur et assurant une aération forcée - visserie inoxidable

— déflection naturelle de l'air évitant l'empoussièrage de la glace

BALLASTS

Les ballasts combinés (enclanchement instantané par brochage sur l'appareil) étanches, WL, ont été spécialement étudiés pour équiper avantageusement les LITA WIDE-LITE, dans le cas d'utilisation des lampes à vapeur de mercure corrigées (ballon fluo) ou non, chaque fois qu'il est préférable de placer le ballast à proximité de l'appareil.
Ils sont GARANTIS 3 ANS.

UTILISATION

1) Série ID

— ateliers

— halls industriels, aviation, matériel lourd, métallurgie, charpente, produits chimiques, stockage, manutention

— salle de sports (athlétisme, volley-ball, hand-ball, boxe, etc...), piscines

— salles de réunions (appareils encastrés, respectant le style et la netteté du local)

2) Série IDR

— Mêmes applications lorsque les locaux sont de faible hauteur

ID 400
ID 1000

Réf. 45040

Réf. 45100

montage instantanné
du ballast

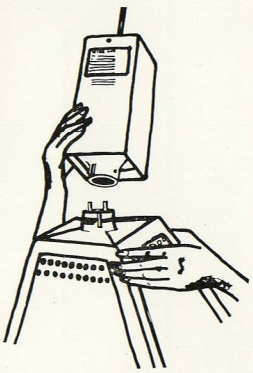

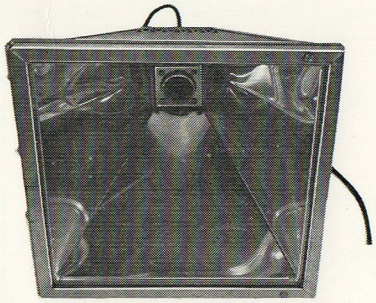

	réf.	poids
ID 400 sans ballast	45040	6,8 kg.
ID 400 avec ballast	45041	19,8 kg.

	réf.	poids
ID 1000 sans ballast	45100	9,5 kg.
ID 1000 avec ballast	45101	27,3 kg.

courbe ID 400
vapeur de mercure 400 W

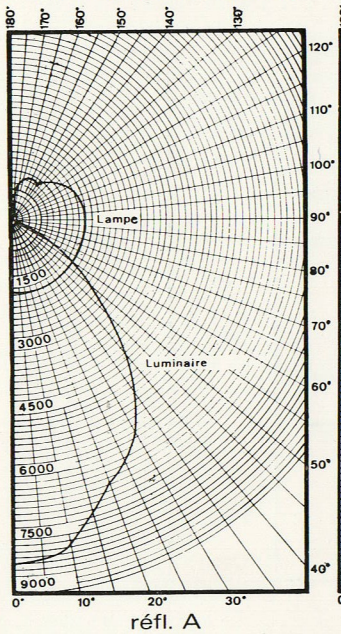

réfl. A

courbe ID 1000
vapeur de mercure 1000 W

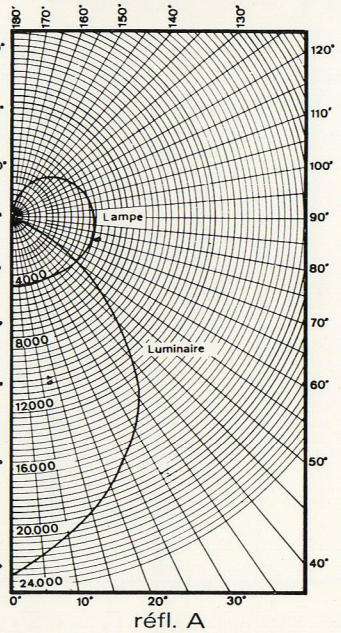

réfl. A

ID 400
H : 390
L . 400

ID 1000
H : 483
L : 485

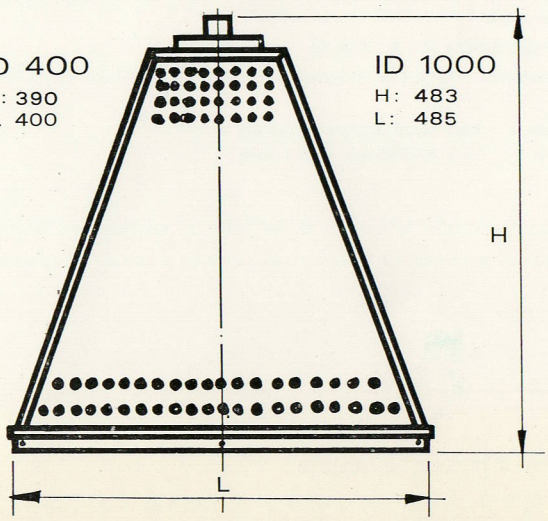

IDR

Réf. 45045

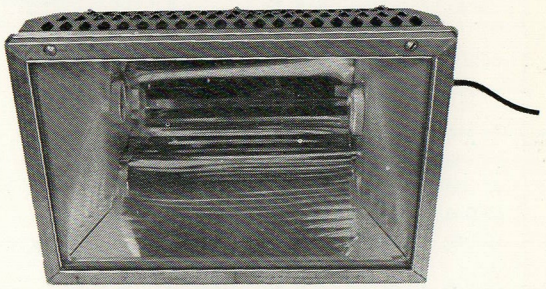

	réf.	poids
IDR 400 sans ballast	45045	7,2 kg.

- très faible hauteur de l'appareil permettant de l'employer sous des hauteurs de plafond plus réduites
- deux douilles permettant de faire varier la répartition photométrique
- lampe horizontale
- pas de ballast combiné

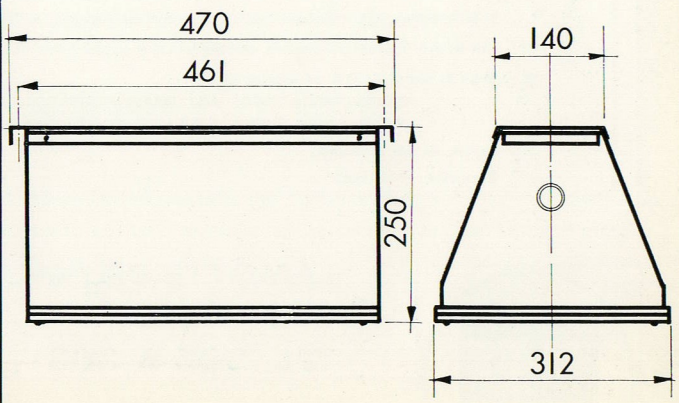

Tableau des lampes à utiliser

Appareils extérieurs

référence *			type	faisceau			type et puissance (en watts) **						
sans ballast	avec ballast	refl.		large	moyen	étroit	incan.	TH (iode)	mercure clair	ballon fluo	iodures clair	mixtes	sodium Hte Pr. △
44 025	**44 026**	A	FJ 250	x						250		250	
44 025	44 026	C	FJ 250	x			250	500 //	250				
44 040	44 041	A	F 401	x						400		500	400 b
44 040	44 041	B	F 401		x					400		500	400 b
44 040	44 041	B	F 401			x	500	1000 //	400		400		400 t
44 040	44 041	C	F 401	x			500	1000 //	400		400		400 t
44 040	44 041	D	F 401		x		500	1000 //	400		400		400 t
44 100	44 101	A	F 1001	x						1000			
44 100	44 101	B	F 1001		x					1000			
44 100	44 101	B	F 1001			x	1500	2000 //	1000		1000		
44 100	44 101	C	F 1001	x			1500	2000 //	1000		1000		
44 100	44 101	D	F 1001		x		1500	2000 //	1000		1000		
44 200		C	F 2000	x							2000		
44 200		D	F 2000		x						2000		
44 150		B	L 1500			x		1500					

Appareils intérieurs

référence *			type	interdistance / hauteur					type et puissance (en watts) **						
sans ballast	avec ballast	refl.		1/1	1,3/1	1,5/1	1,7/1	***	incan.	TH (iode)	mercure clair	ballon fluo	iodures clair	mixtes	sodium Hte Pr. △
45 040	45 041	A	ID 400	x								400		500	400 b
45 040	45 041	C	ID 400		x							400		500	
45 040	45 041	C	ID 400			x			500	1000 //	400		400		400 t
45 045			I D R					x		1000 //	400		400		400 t
45 100	45 101	A	ID 1000	x								1000			
45 100	45 101	C	ID 1000		x							1000			
45 100	45 101	C	ID 1000			x				2000 //					
45 100	45 101	C	ID 1000				x				1000		1000		

N.B. Délai à prévoir pour les appareils dont la référence est indiquée en caractère maigre.

* Il est indispensable d'indiquer dans la référence de l'appareil, la désignation du réflecteur (A - B - C ou D)

** Les lampes à vapeur de Mercure, corrigées (ballon fluo) ou non sont avantageusement utilisées avec les ballasts combinés étanches W L GARANTIS 3 ANS.

*** Dans le cas de l'I D R, ce rapport est de :
Douille position haute : 1,2/1 perpendiculairement au grand axe — 1,4/1 parallèlement au grand axe
Douille position basse : 2/1 perpendiculairement au grand axe — 1,2/1 parallèlement au grand axe

// Lampe double enveloppe

△ b : ballon - t : tube

WIDE - LITE
LiTA

LAMOTTE-BEUVRON
41 FRANCE
TÉL. 305 à 309

Agence Paris, 18, Av. de l'Insurrection
94 Vitry-sur-Seine - Tél. 672.34.05 - 672.34.06 - 672.42.33

IMP. AUTRIVE - LAMOTTE-BEUVRON
catalogue lita n° 5905 440